TATSUMI

TATSUMI RoundUp 5

3-MONITOR VERSION

SCHEMATIC PACKAGE

STEVE NOVAK -

辰巳電子工業株式会社

TATSUMI ELECTRONICS CO., LTD.,

TABLE OF CONTENTS

ATC011
ROUNDUP5 Main PCB Schematic Diagrams..... Sheet 01-06

ATC012
ROUNDUP5 Sub PCB Schematic Diagrams ..... Sheet 01-05

PA12
ROUNDUP5 Audio PCB Schematic Diagram..... Sheet 01

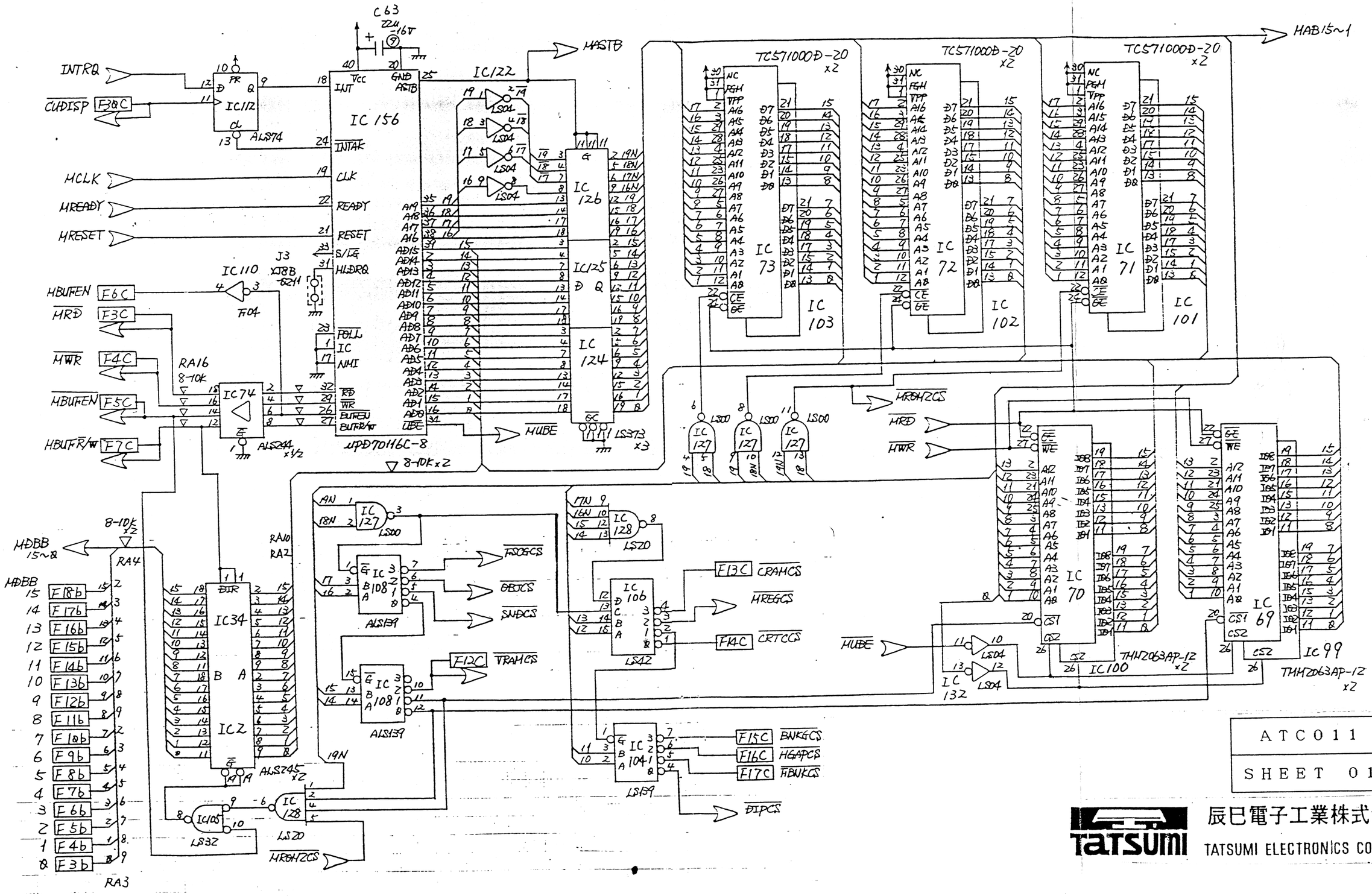
C63
22μ 16V
INTRQ
CUDISP
F3QC
IC112
ALS74
MCLK
MREADY
MRESET
IC 156
INT
Vcc
GND
ASTB
INTAK
CLK
READY
RESET
S/LG
HLDRQ
IC110
J3
XJ8B-6211
F6C
F3C
F4C
F5C
F7C
HBUFEN
HRD
HWR
HBUFR/W
RA16
8-10k
IC74
ALS244 x1/2
POLL
IC
NMI
RD
WR
BUFEN
BUFR/W
μPD70116C-8
8-10k x2
IC122
HASTB
LS04
IC 126
IC125
IC 124
LS373 x3
HUBE
TC571000D-20 x2
IC 73
IC 103
IC 72
IC 102
IC 71
IC 101
HAB15~1
IC 127
LS00
HROM2CS
HRD
HWR
IC 70
IC 69
THM2063AP-12 x2
IC100
IC 132
IC 99
HDBB 15~8
RA4
RA3
IC34
IC2
ALS245 x2
IC105
LS32
IC 128
LS20
IC 108
ALS139
IC 106
LS42
IC 104
F13C CRAMCS
HREGCS
F14C CRTCCS
F12C TRAMCS
F15C BNKEGCS
F16C HGAPCS
F17C HBUKCS
DIPCS
F18b
F17b
F16b
F15b
F14b
F13b
F12b
F11b
F10b
F9b
F8b
F7b
F6b
F5b
F4b
F3b
ATC011
SHEET 01
辰巳電子工業株式会社
TATSUMI ELECTRONICS CO., LTD

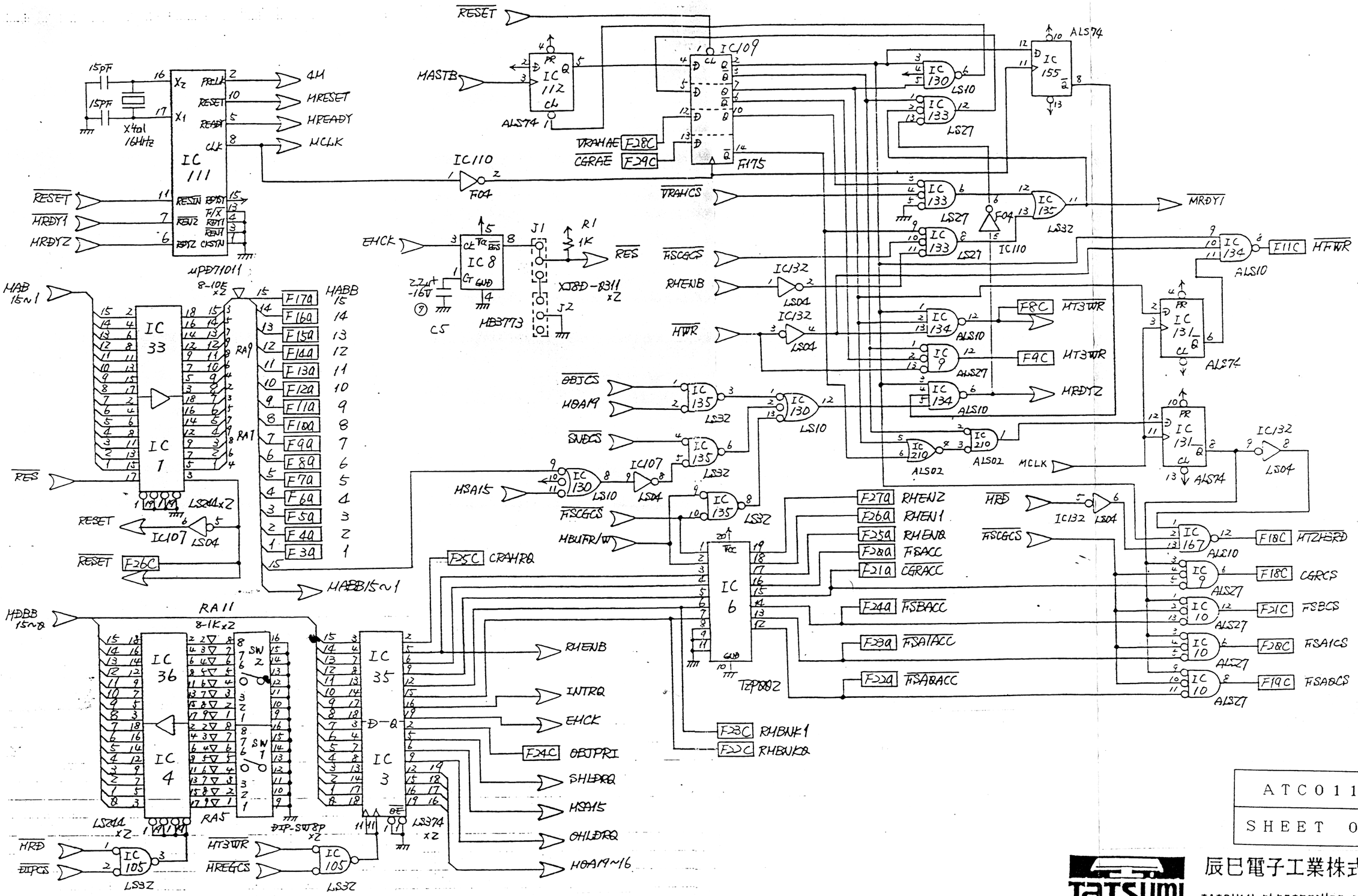

ATC011
SHEET 02

TATSUMI 辰巳電子工業株式会社
TATSUMI ELECTRONICS CO.,LTD

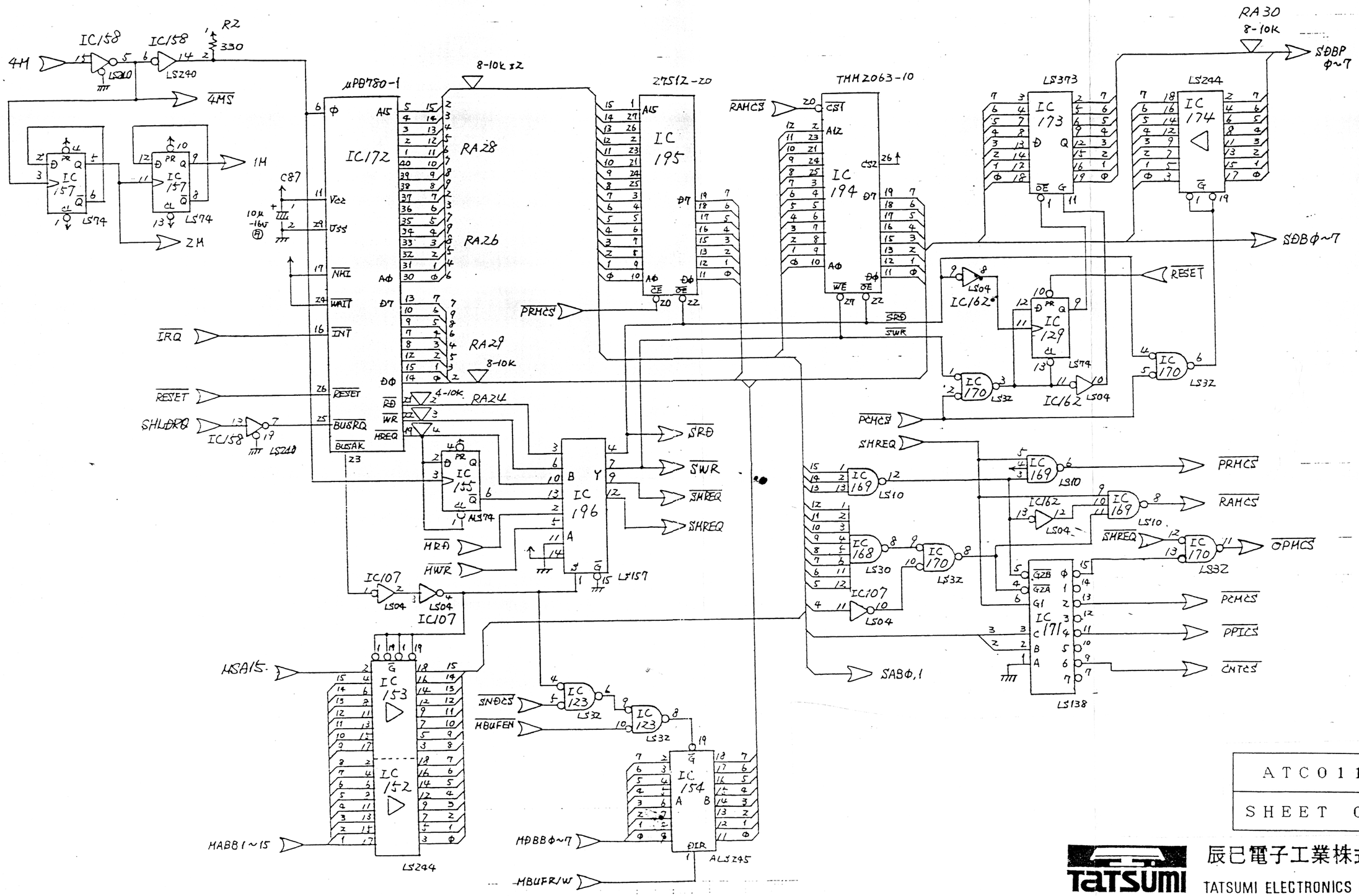

ATC011
SHEET 03

TATSUMI 辰巳電子工業株式会社
TATSUMI ELECTRONICS CO.,LTD

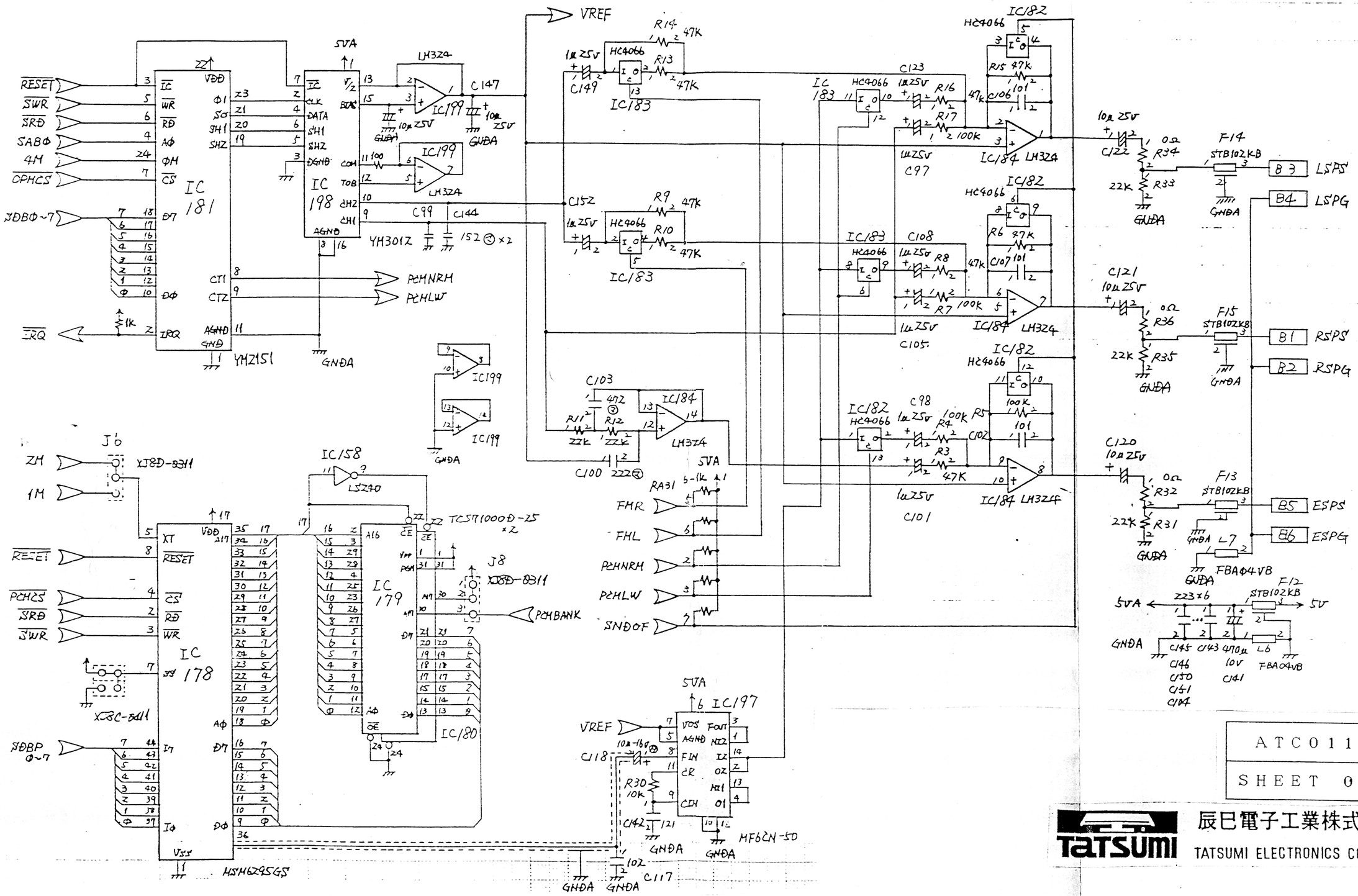

ATC011
SHEET 04

辰巳電子工業株式会社
TATSUMI ELECTRONICS CO., LTD

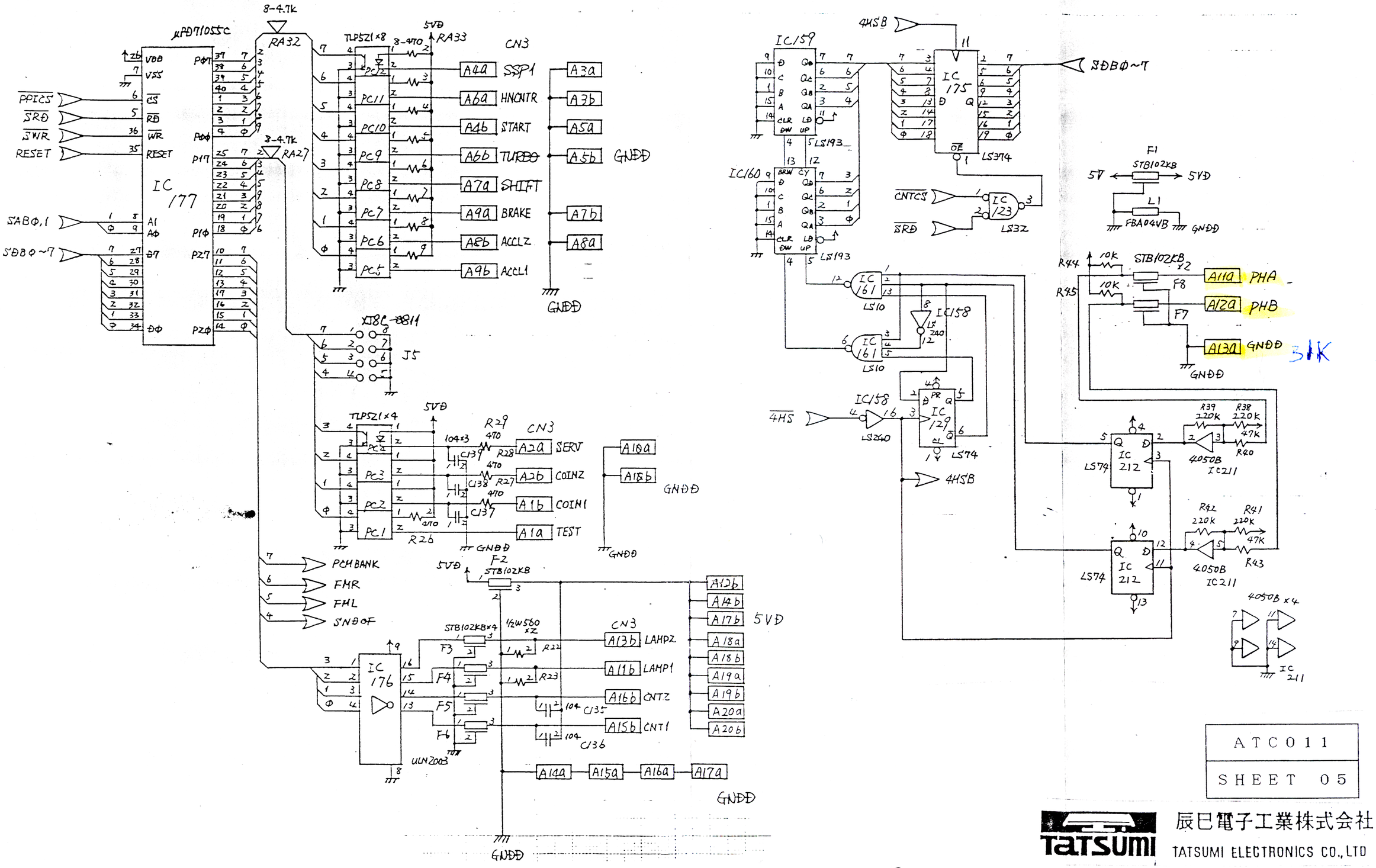

ATC011
SHEET 05

TATSUMI 辰巳電子工業株式会社
TATSUMI ELECTRONICS CO.,LTD

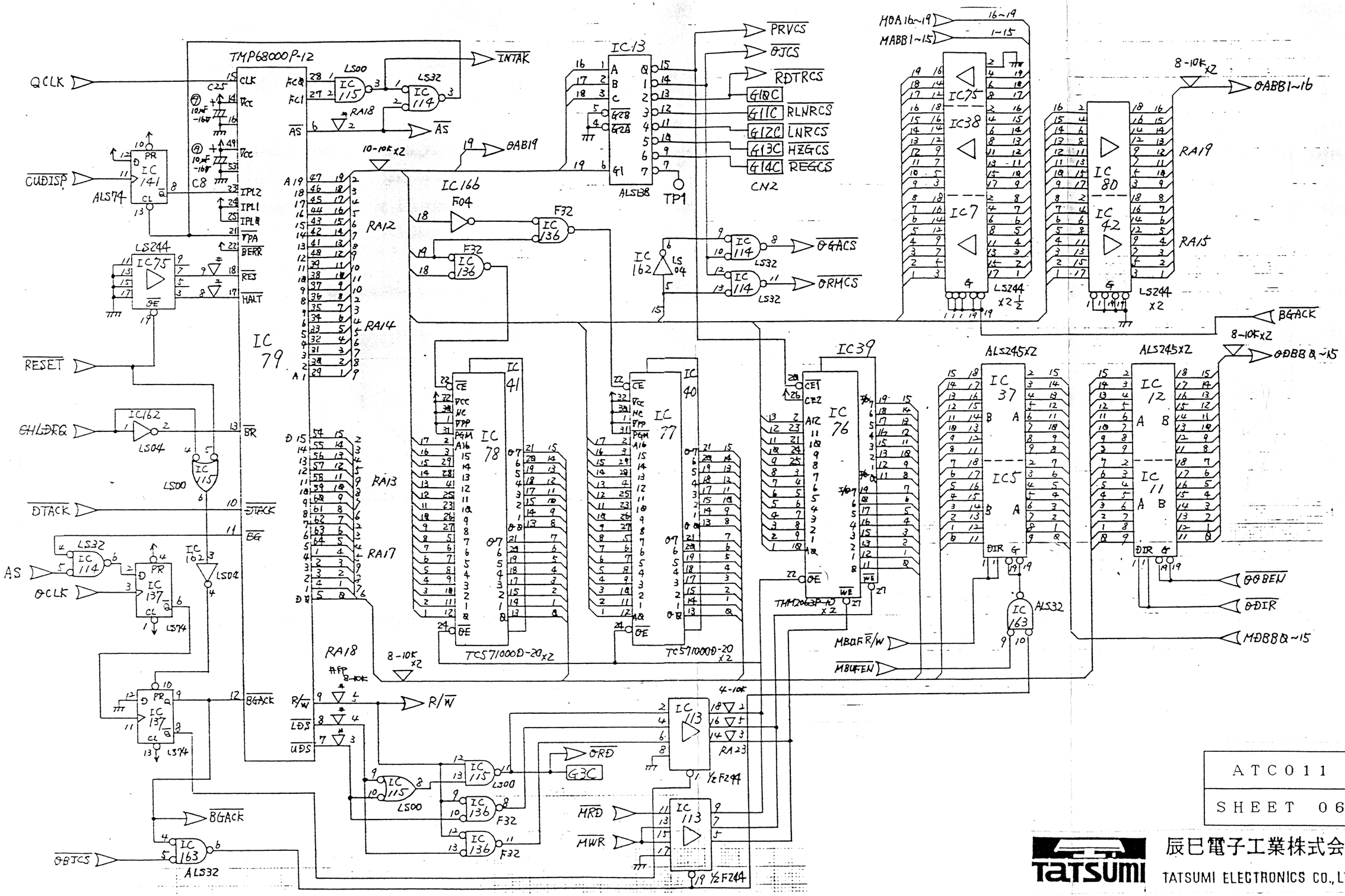

ATC011
SHEET 06

TATSUMI 辰巳電子工業株式会社
TATSUMI ELECTRONICS CO., LTD

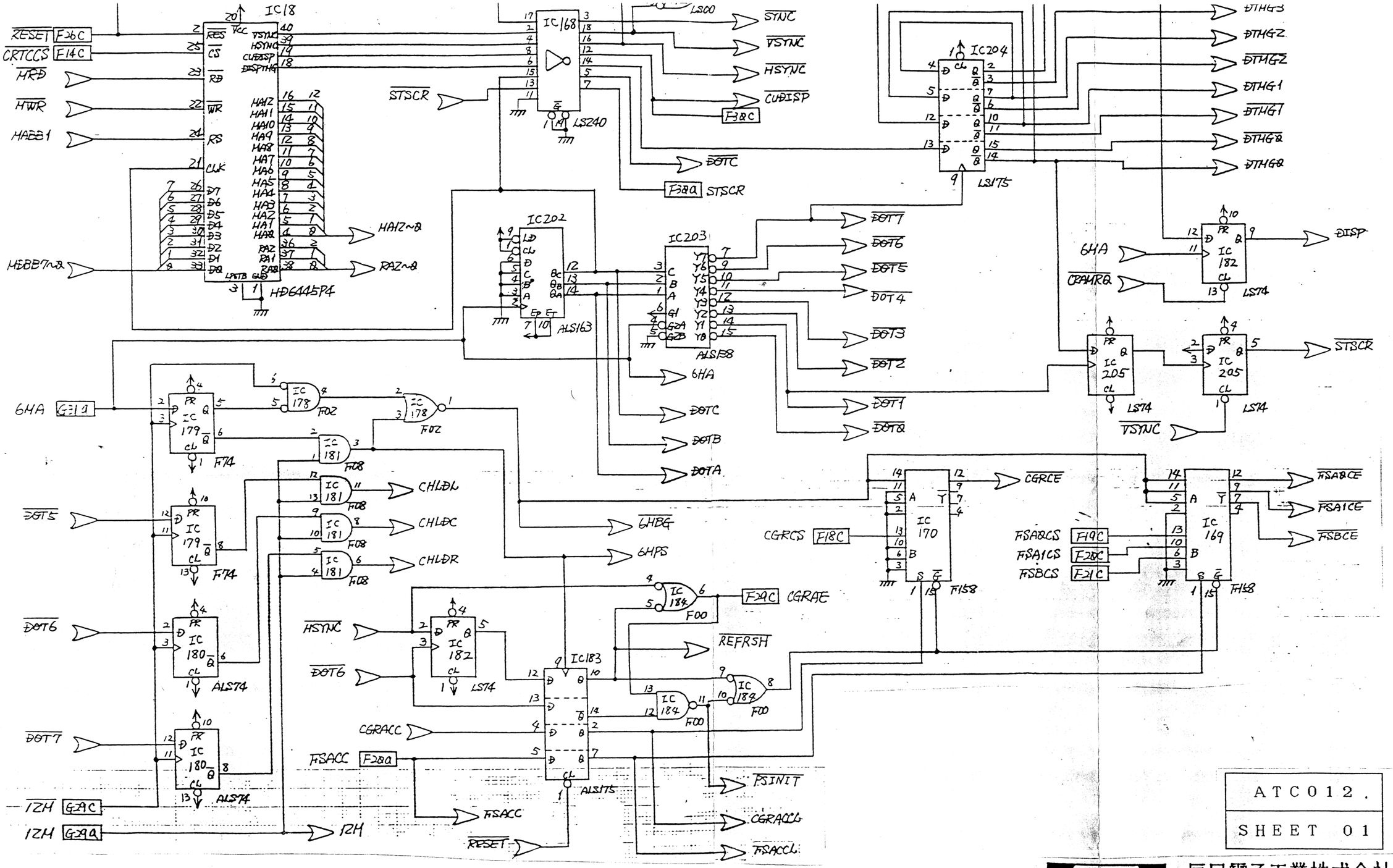

ATC012.
SHEET 01

辰巳電子工業株式会社
TATSUMI ELECTRONICS CO.,LTD

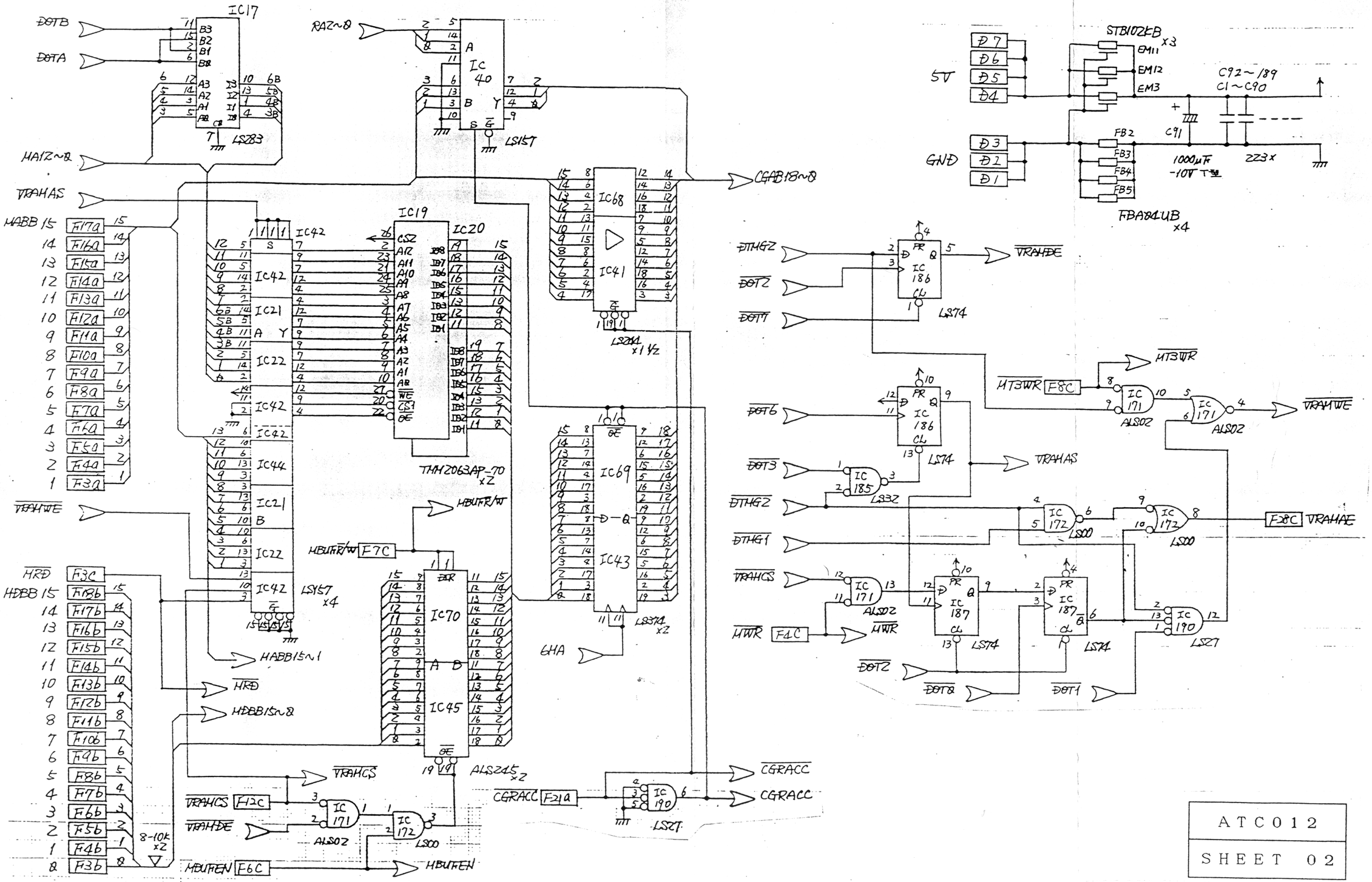

ATC012
SHEET 02

TATSUMI 辰巳電子工業株式会社
TATSUMI ELECTRONICS CO.,LTD

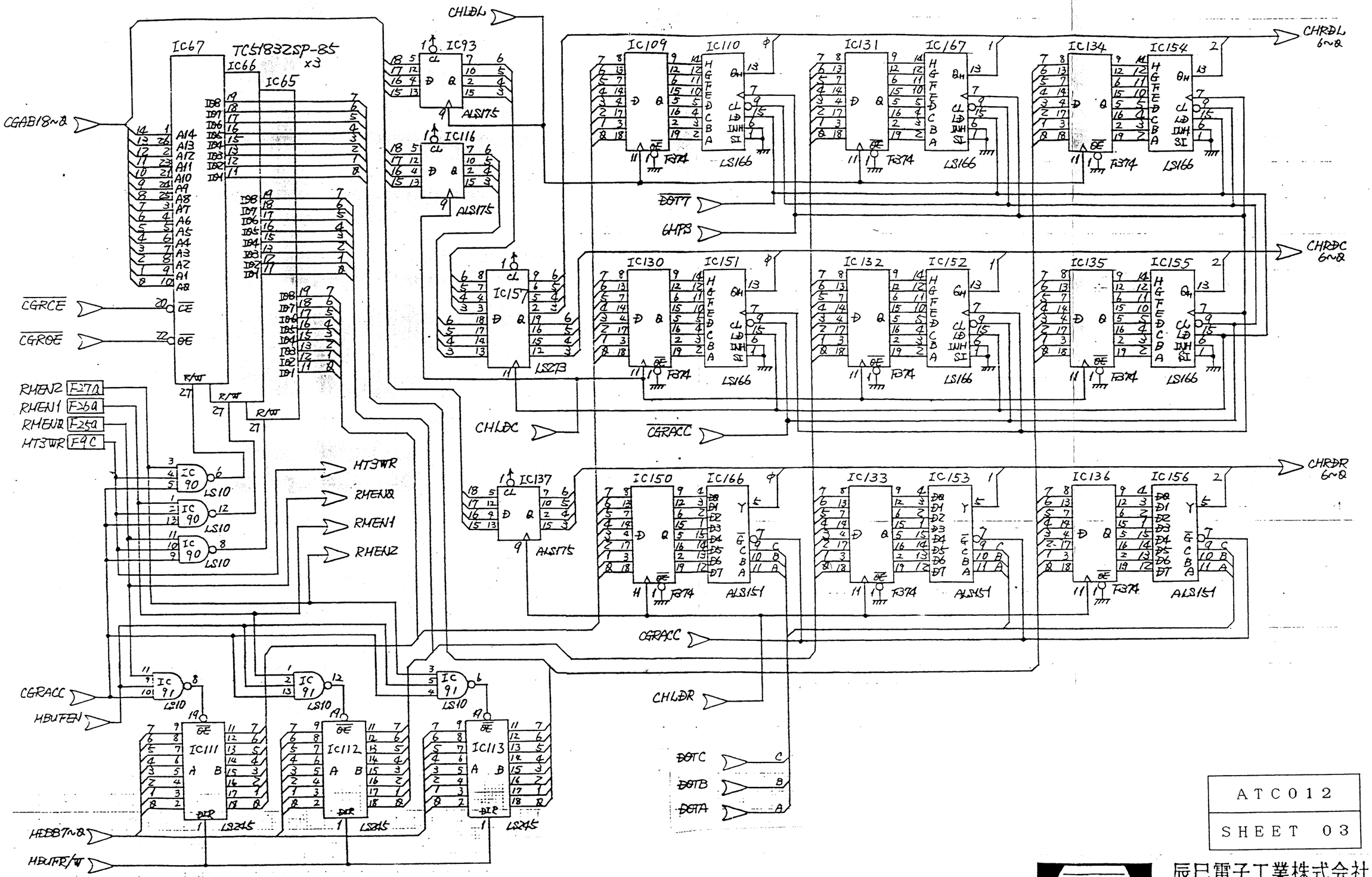

ATC012
SHEET 03

TATSUMI 辰巳電子工業株式会社
TATSUMI ELECTRONICS CO., LTD

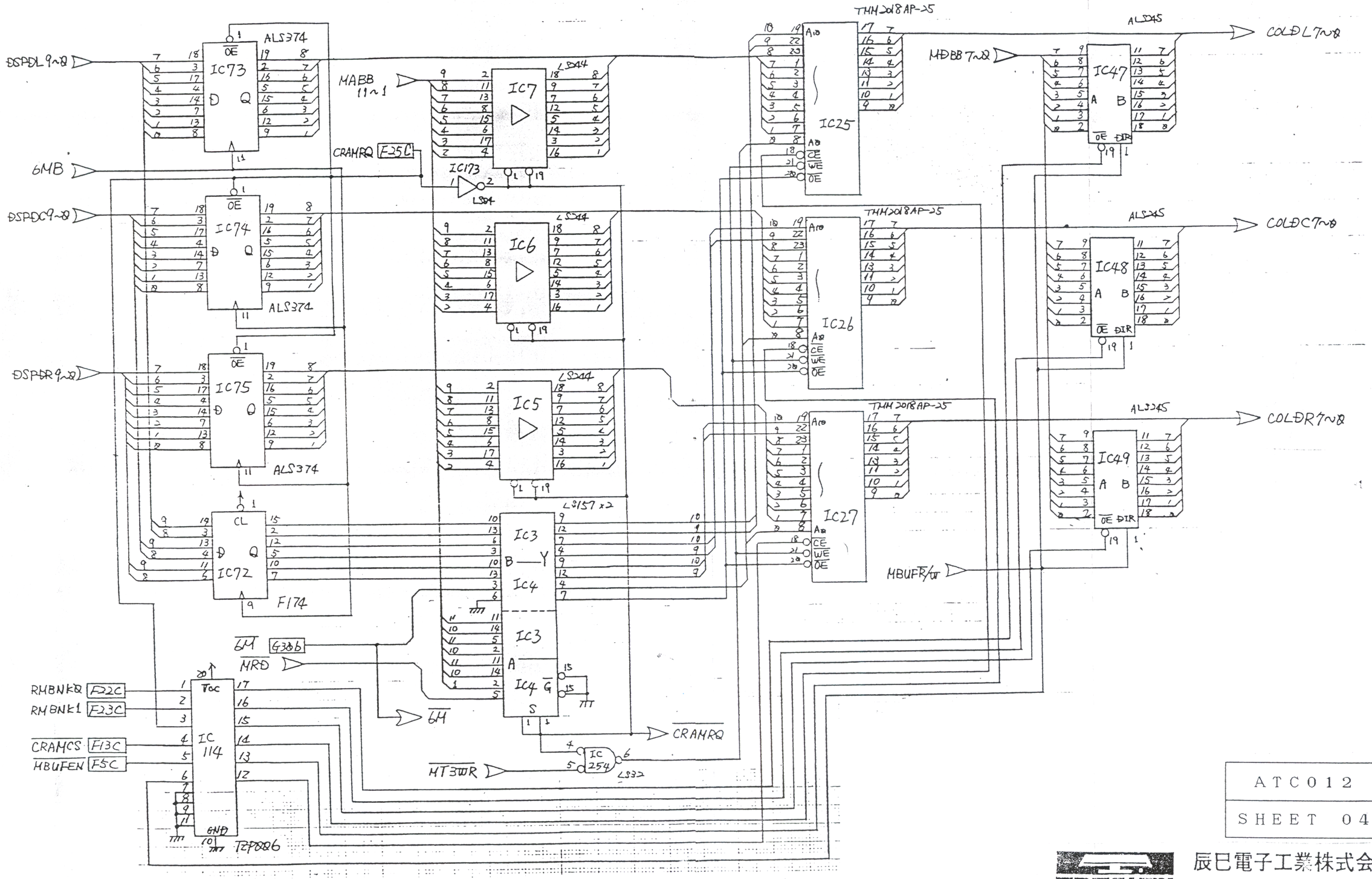

ATC012
SHEET 04

辰巳電子工業株式会社
TATSUMI ELECTRONICS CO.,LTD

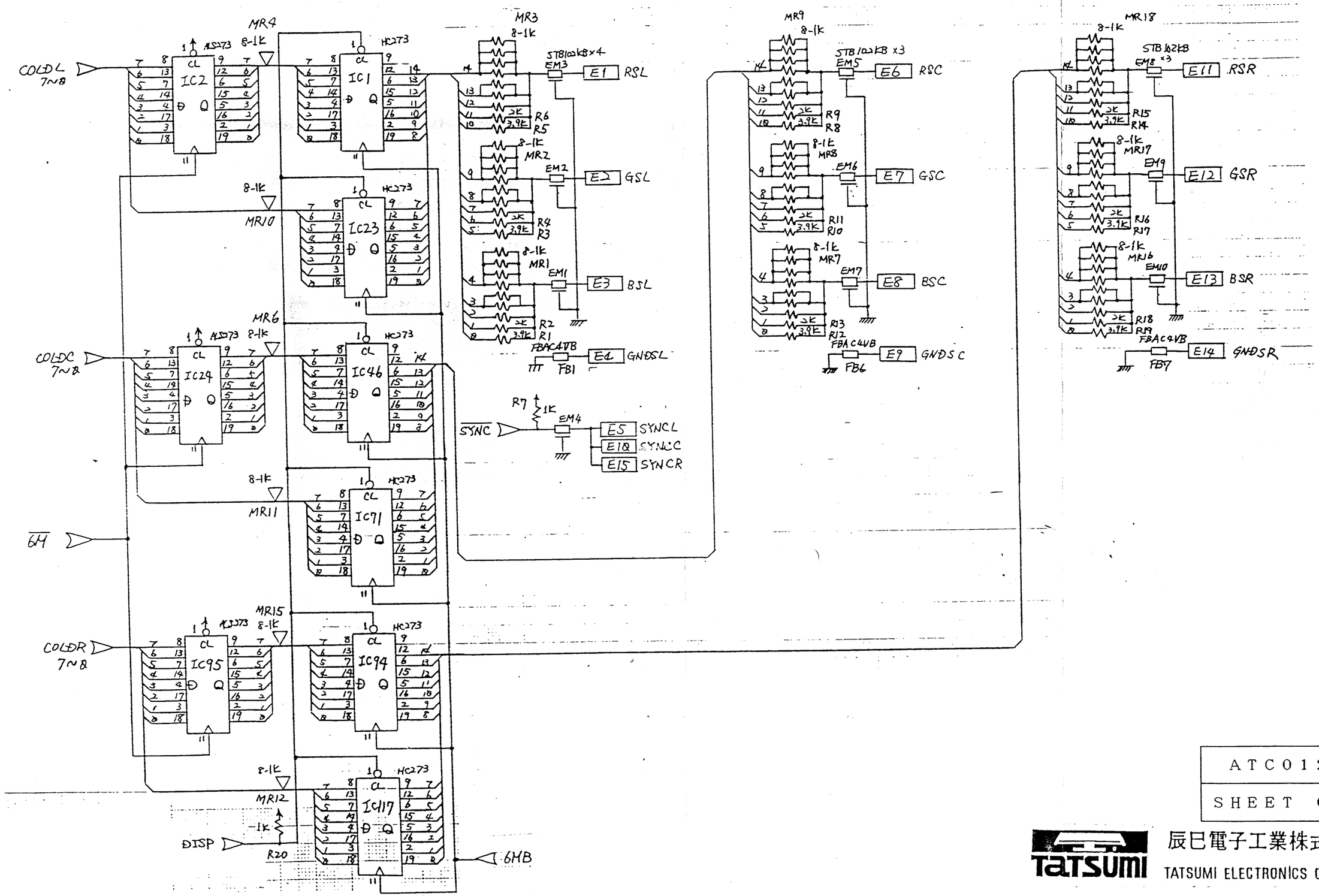

ATC012
SHEET 05

TATSUMI 辰巳電子工業株式会社
TATSUMI ELECTRONICS CO.,LTD

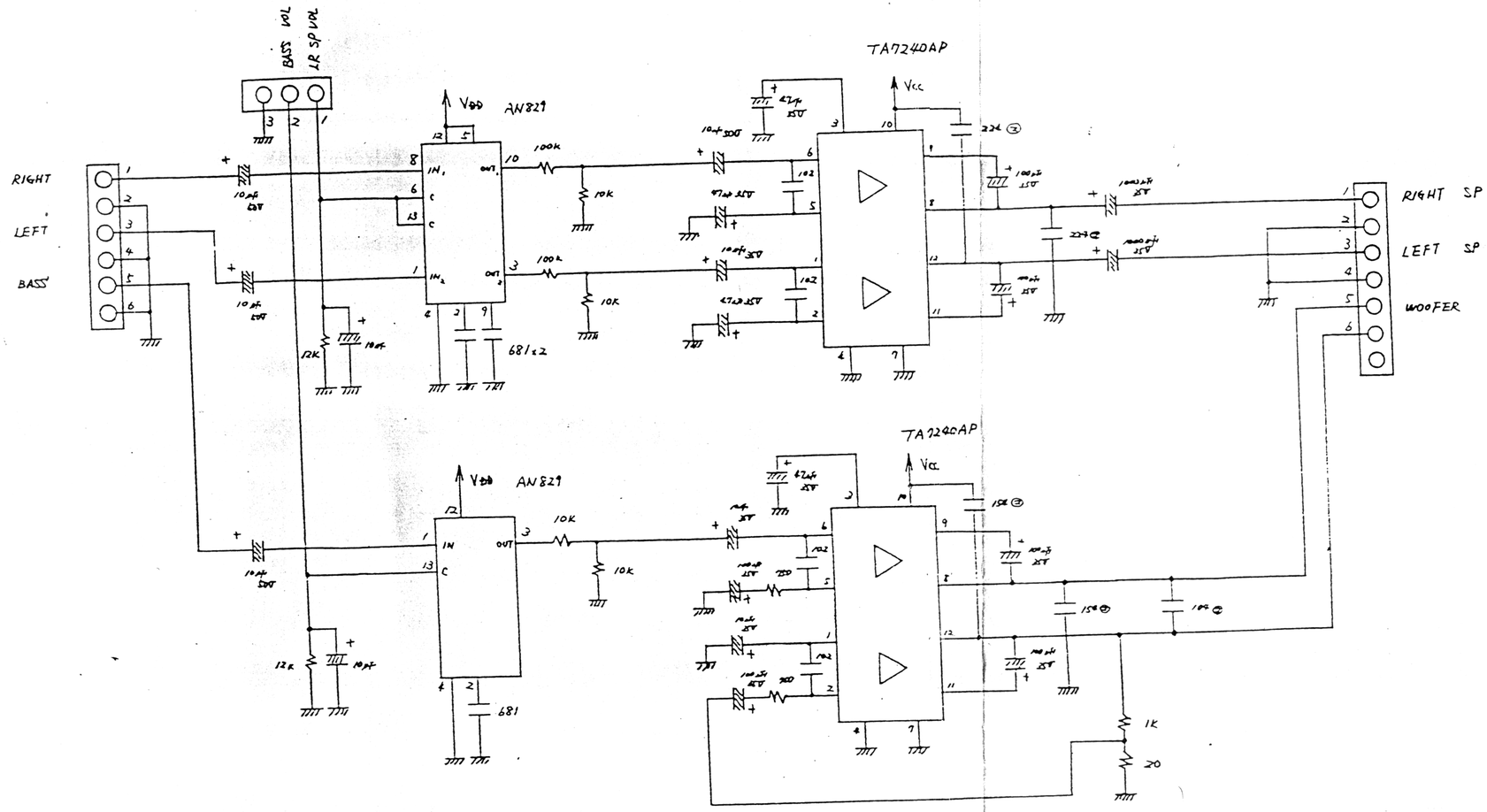

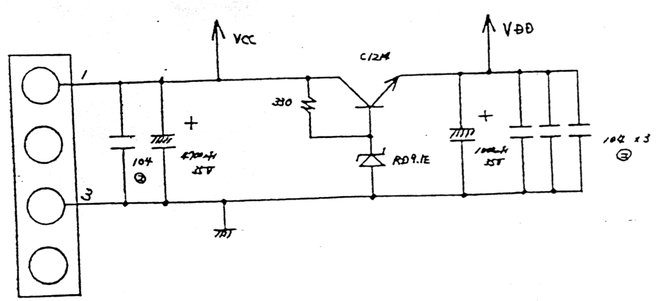

PA12
SHEET 01

TATSUMI 辰巳電子工業株式会社
TATSUMI ELECTRONICS CO.,LTD

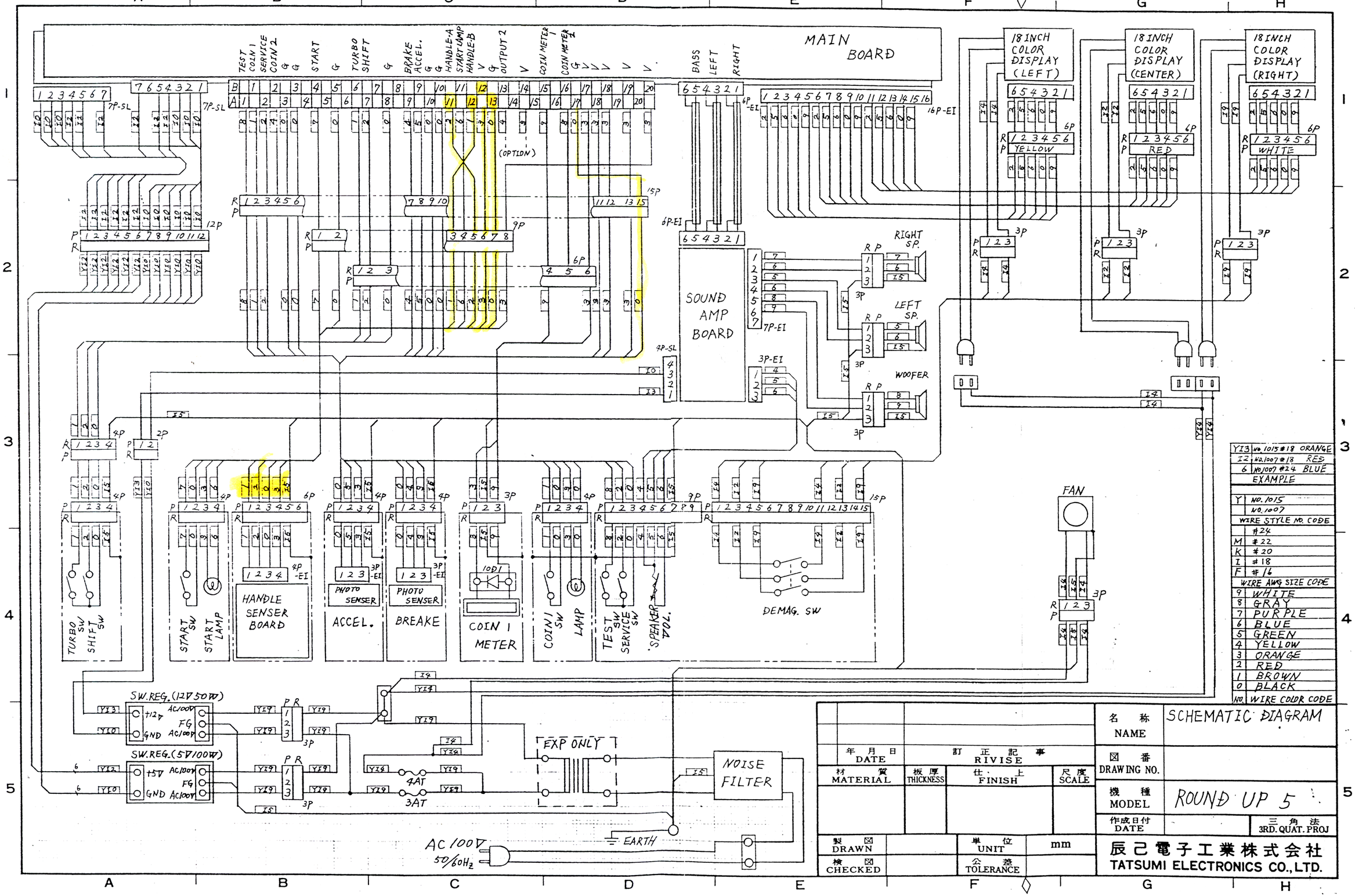
MAIN BOARD
TEST
COIN 1
SERVICE
COIN 2
START
TURBO SHIFT
BRAKE ACCEL.
HANDLE-A
START-LAMP
HANDLE-B
OUTPUT 2
COIN METER 1
COIN METER 2
BASS
LEFT
RIGHT
(OPTION)
18 INCH COLOR DISPLAY (LEFT)
18 INCH COLOR DISPLAY (CENTER)
18 INCH COLOR DISPLAY (RIGHT)
YELLOW
RED
WHITE
SOUND AMP BOARD
RIGHT SP.
LEFT SP.
WOOFER
TURBO SW
SHIFT SW
START SW
START LAMP
HANDLE SENSER BOARD
PHOTO SENSER
ACCEL.
BREAKE
COIN 1 METER
COIN1 SW
LAMP
TEST SW
SERVICE SW
SPEAKER VOL.
DEMAG. SW
FAN
SW.REG.(12V 50W)
SW.REG.(5V 100W)
EXP ONLY
NOISE FILTER
4AT
3AT
AC 100V
50/60Hz
EARTH
YI3 NO.1015 #18 ORANGE
I2 NO.1007 #18 RED
6 NO.1007 #24 BLUE
EXAMPLE
Y NO.1015
NO.1007
WIRE STYLE NO. CODE
#24
M #22
K #20
I #18
F #16
WIRE AWG SIZE CODE
9 WHITE
8 GRAY
7 PURPLE
6 BLUE
5 GREEN
4 YELLOW
3 ORANGE
2 RED
1 BROWN
0 BLACK
NO. WIRE COLOR CODE
名称 NAME
SCHEMATIC DIAGRAM
図番 DRAWING NO.
機種 MODEL
ROUND UP 5
作成日付 DATE
三角法 3RD. QUAT. PROJ
年月日 DATE
訂正記事 RIVISE
材質 MATERIAL
板厚 THICKNESS
仕上 FINISH
尺度 SCALE
製図 DRAWN
検図 CHECKED
単位 UNIT
mm
公差 TOLERANCE
辰己電子工業株式会社
TATSUMI ELECTRONICS CO., LTD.